# 东丽最新膜技术助力西门子能源兆瓦级PEM水电解

东丽(Toray Industries, Inc.)和西门子能源(Siemens Energy AG)的日本子公司Siemens Energy KK的合作项目将获得日本经济产业省(METI)、日本新能源与产业技术开发组织(NEDO)共同发起的“绿色创新资助计划”下的“绿色氢项目”的资助。

这两家公司将与山梨县企业局、东京电力公司等6家公司一起获得这笔资金。西门子能源将利用东丽的最新膜技术，共同推动日本最大的兆瓦级PEM(聚合物电解质膜)电解的技术开发和示范。

西门子能源和东丽将合作提供最佳的解决方案，以便充分利用其氢相关的技术、业务和全球网络，为世界各国和地区实现碳中和做出贡献。两家公司的共同愿景是推进利用可再生能源的创新PEM水电解技术生产绿色氢。

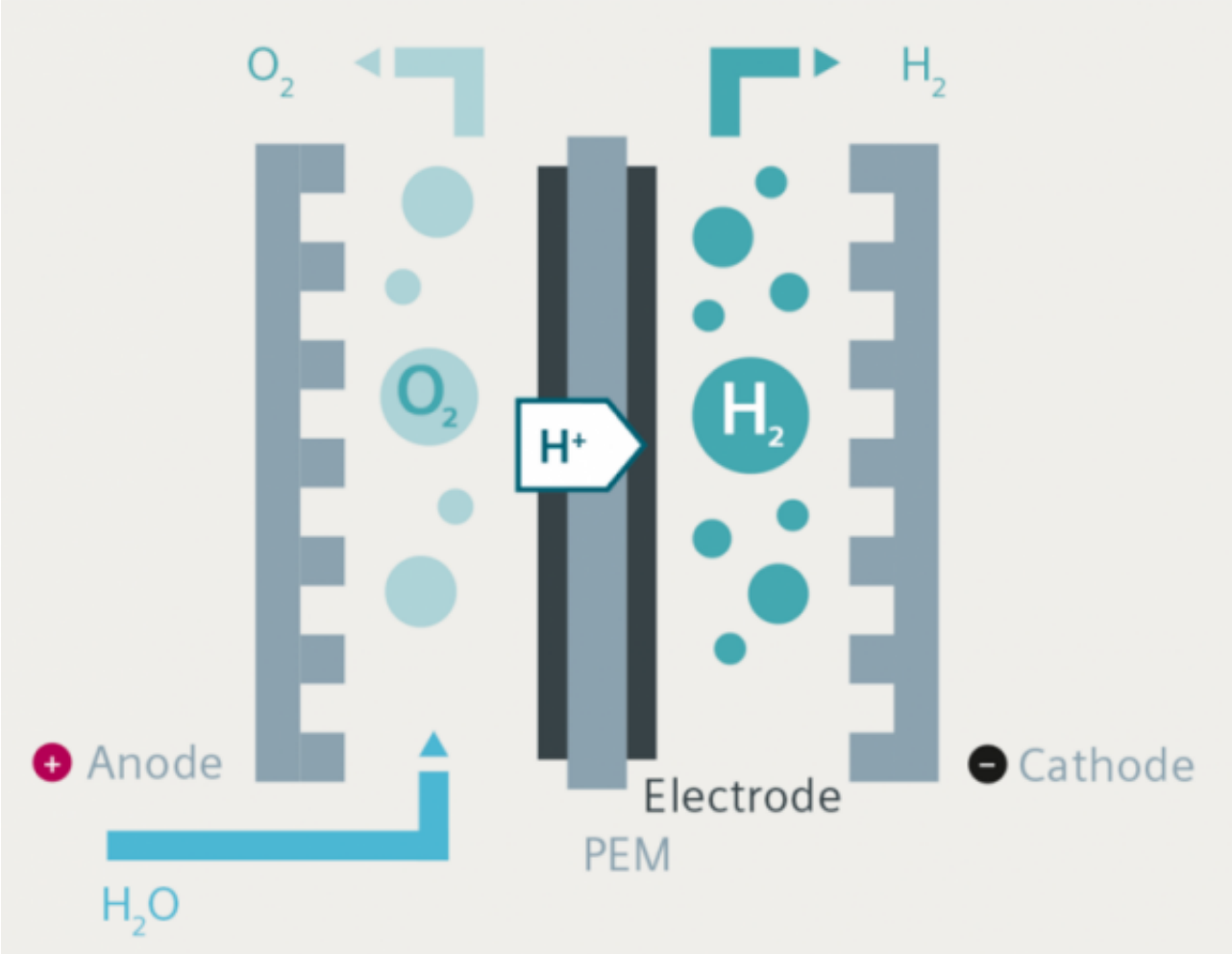


由此产生的绿色氢不仅可以用于大规模发电和其他电力应用，还可以用于供热、运输和工业应用等行业耦合。东丽将向西门子能源提供其专有的碳氢化合物电解质膜。

这两家公司将共同努力，推动在西门子能源的大型工业规模PEM电解槽中安装和演示这些膜。

（素材来自：Toray Industries/Siemens Energy 全球氢能网、新能源网综合）

原文地址：http://www.china-nengyuan.com/news/173291.html