加强亚洲业务，EKPO计划2022年底在苏州建成半自动燃料电池电堆装配线

EKPO燃料电池技术有限公司(EKPO)，由爱尔铃克铃尔ElringKlinger(60%)和彼欧Plastic Omnium(40%)共同创建的合资企业，致力于加强其在亚洲的氢业务。为此，该公司在其苏州测试实验室安装了一个燃料电池试验台。

半自动化燃料电池堆装配线将于2022年底建成。EKPO将为各种应用提供产品解决方案，突出了其在中国市场的雄心。

EKPO将在苏州工厂投资1500万人民币(约200万欧元)，建立一个1000平方米的测试设施和一个氢气站。第一个燃料电池试验台的测试能力可达150kW，并将在年中升级到250kW的测试能力。

EKPO的首席商务官Julien Etienne说：“我们的燃料电池测试实验室将遵循与德国EKPO相同的质量标准。在苏州建立这样的能力和发展本地竞争力将有助于更好地服务中国市场，并在亚洲打开更多的商业机会。”

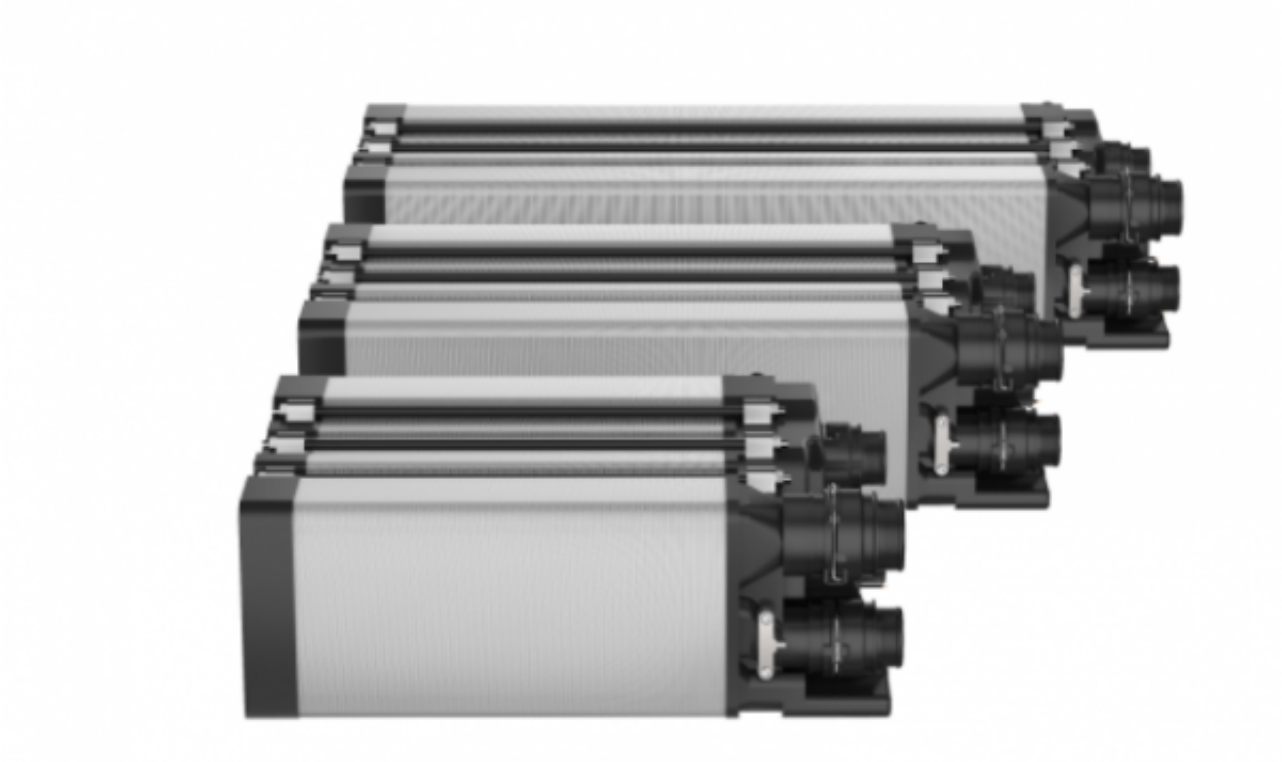

EKPO中国燃料电池测试实验室可在电堆级进行以下测试：

均匀性测试、性能测试、耐久性测试、极化曲线测试、漏电测试、出厂测试

苏州工厂毗邻上海，因此为EKPO加强工程活动和建立亚洲地区第一个小规模生产基地提供了完美的条件。

2022年底建成半自动燃料电池电堆装配线

基于中国明显的氢交通发展趋势，特别是基于与当地客户几个成功的燃料电池项目获得的积极反馈，EKPO决定在其苏州工厂进一步投资半自动化燃料电池堆装配线。到2022年底，初步年产能将达到800台。

燃料电池研发经理孟健说：“ 我们为客户提供完整的生产、工程和测试解决方案。此外，我们非常重视客户服务。测试实验室和装配线都是我们在亚洲地区，特别是中国本土化战略的里程碑。 ”

（素材来自：EKPO Fuel Cell Technologies 全球氢能网、新能源网综合）

原文地址：http://www.china-nengyuan.com/news/180316.html